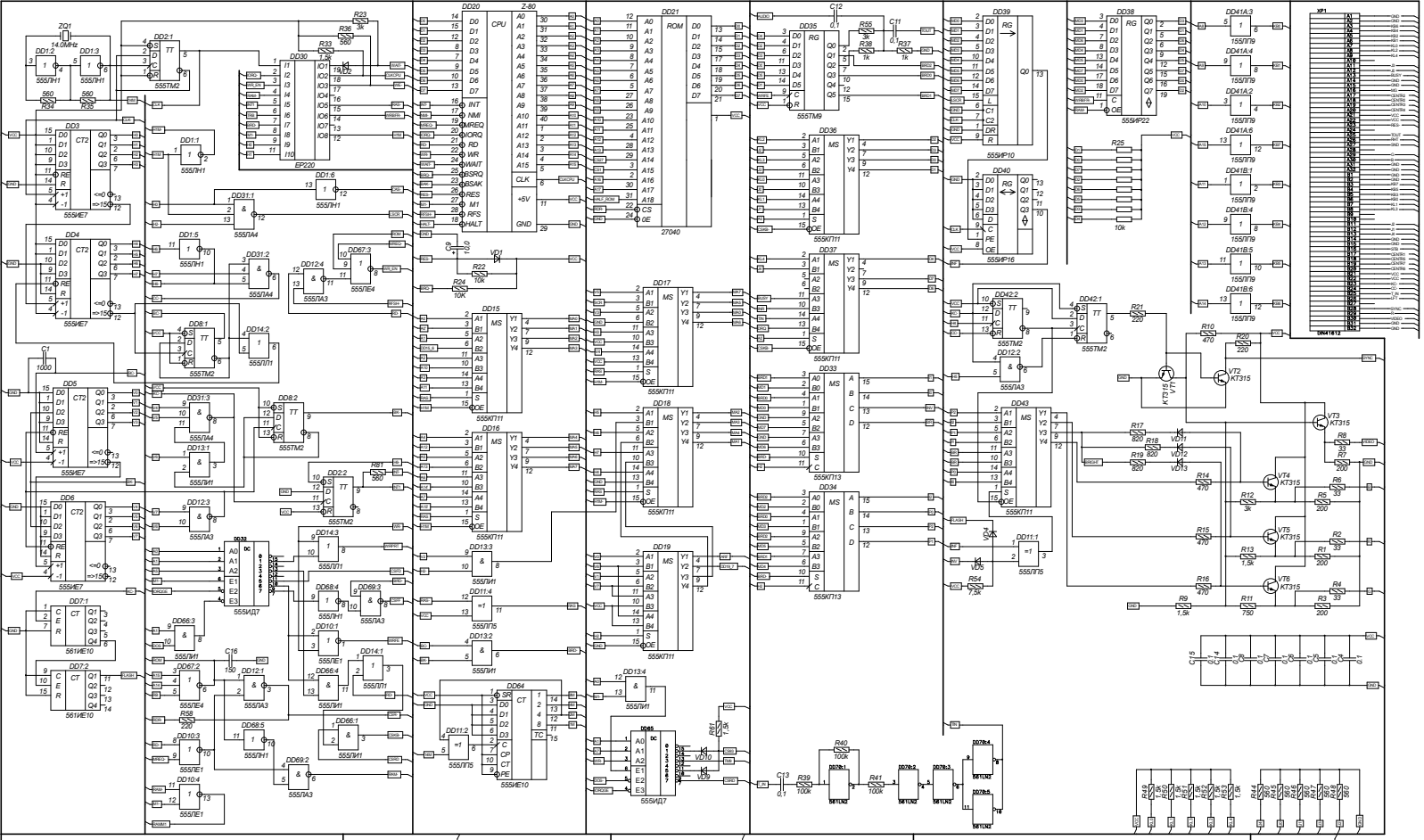

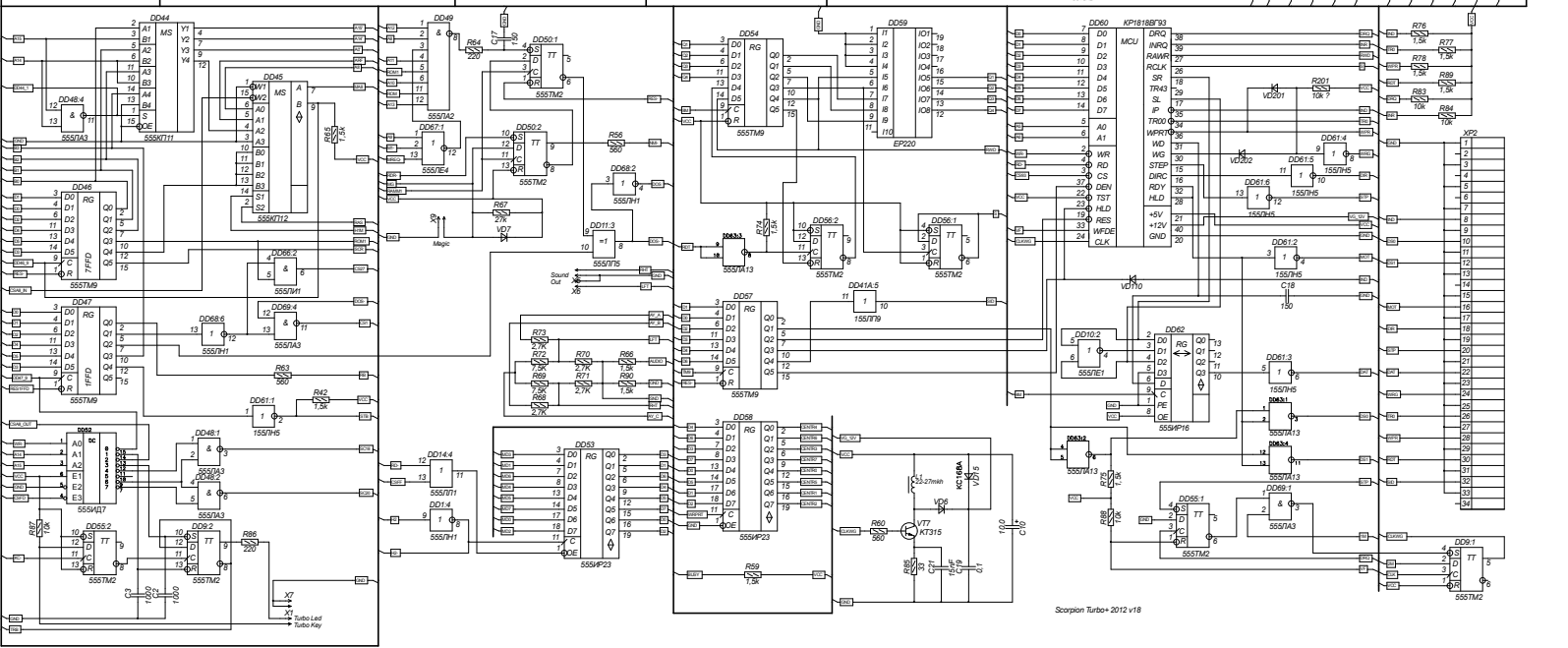

Scorpion Turbo+ 2012 v18

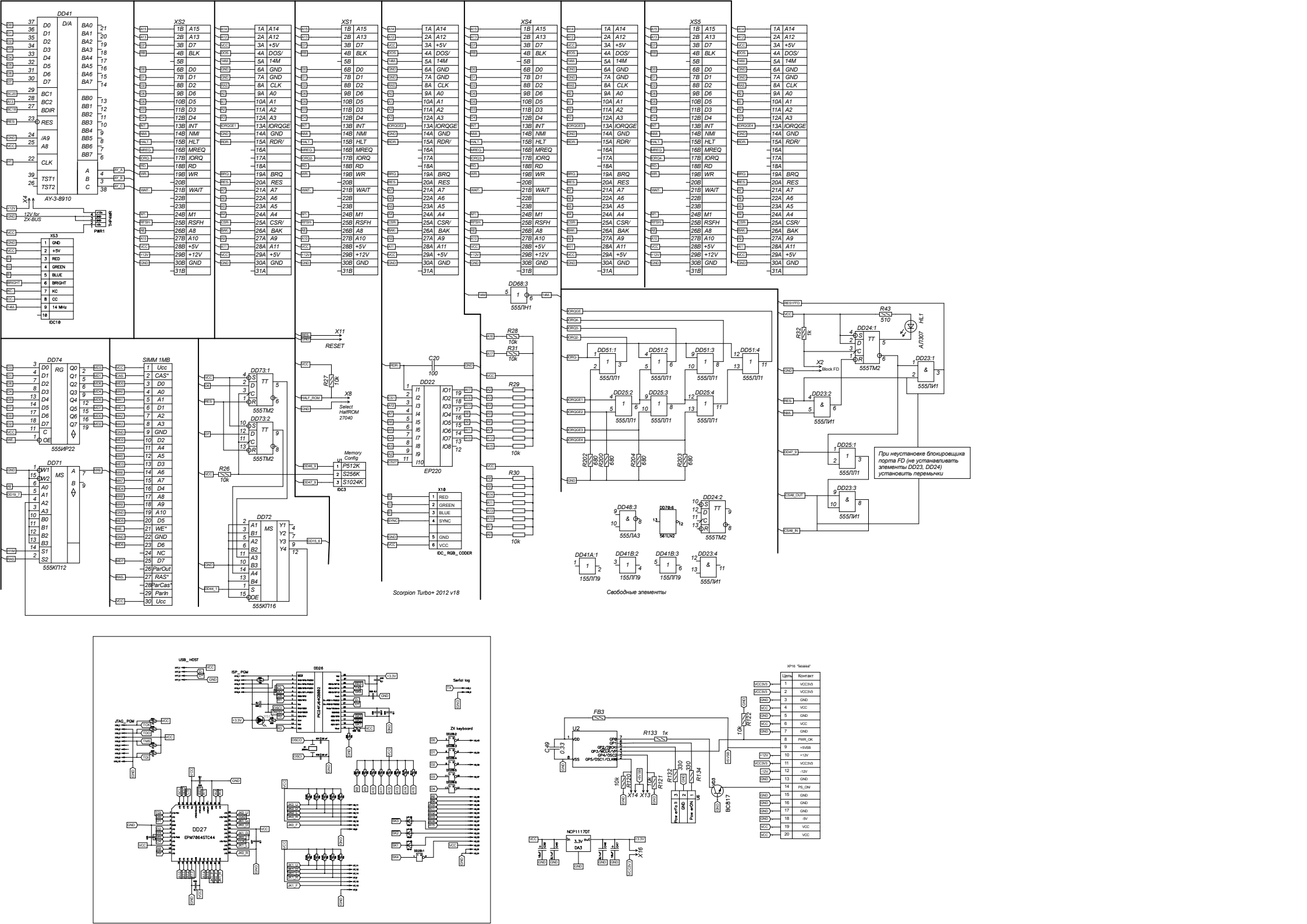
DD41
D/A
AY-3-8910
12V for ZX-BUS
PWR1
XS3
IDC10
XS2
XS1
XS4
XS5
DD68:3
555ЛН1
X11
RESET
DD74
555ИР22
SIMM 1MB
DD71
555КП12
DD73:1
555ТМ2
DD73:2
555ТМ2
R26
10k
DD72
555КП16
R27
10k
X8
Select HalfROM 27040
Memory Config
IDC3
C20
100
DD22
EP220
X10
IDC_ RGB_ CODER
R28
10k
R31
10k
R29
10k
R30
10k
DD51:1
555ЛП1
DD51:2
555ЛП1
DD51:3
555ЛП1
DD51:4
555ЛП1
DD25:2
555ЛП1
DD25:3
555ЛП1
DD25:4
555ЛП1
R202
560
R200
680
R204
680
R203
680
DD48:3
555ЛА3
DD78:6
561LN2
DD24:2
555ТМ2
DD41A:1
155ЛП9
DD41B:2
155ЛП9
DD41B:3
155ЛП9
DD23:4
555ЛИ1
Свободные элементы
R32
1k
R43
510
HL1
АЛ307
DD24:1
555ТМ2
X2
Block FD
DD23:1
555ЛИ1
DD23:2
555ЛИ1
DD25:1
555ЛП1
При неустановке блокировщика порта FD (не устанавливать элементы DD23, DD24) установить перемычки
DD23:3
555ЛИ1
Scorpion Turbo+ 2012 v18
USB_ HOST
ISP_ PGM
DD26
PIC24FJ64GB002
Serial log
JTAG_ PGM
ZX keyboard
DD27
EPM7064STC44
FB3
U2
R133 1к
C49
0.3
R122
10k
R120
10k
R121
10k
R132
330
R134
330
X14
X13
Vd3
BC817
NCP1117DT
DA3
X16
XP16 "Нагайка"
Цепь
Контакт

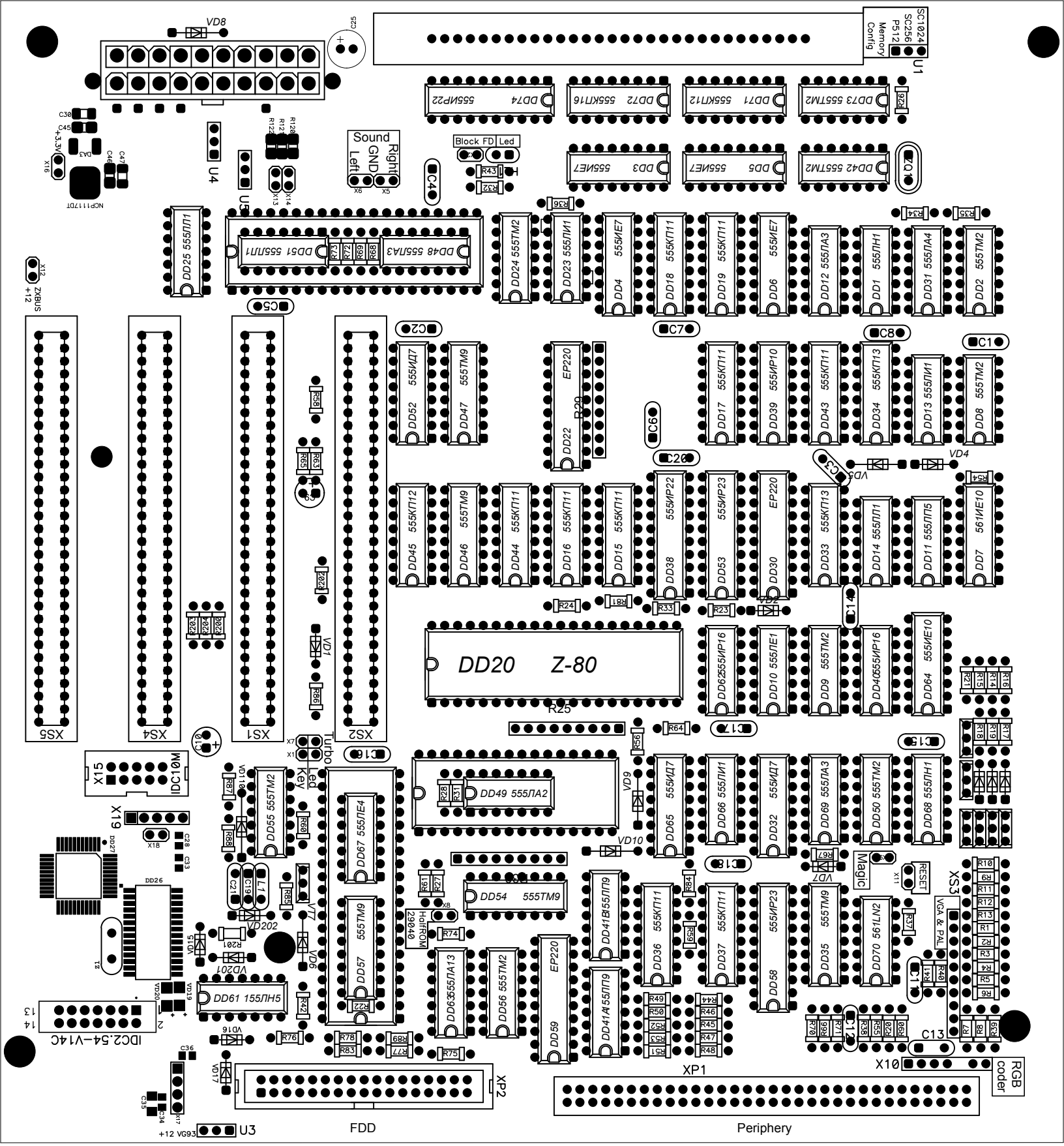
SC1024
SC256
P512
Memory
Config
U1
VD8
C25
DD74 555ИР22
DD72 555КП16
DD71 555КП12
DD73 555ТМ2
R26
DD3 555ИЕ7
DD5 555ИЕ7
DD42 555ТМ2
Sound
Right
Left
GND
X6
X5
Block FD
Led
R43
R52
C4
C30
C45
+3.3V
D3
C46
C47
X16
NCP1117DT
U4
U3
R120
R122
R121
X13
X14
R36
R34
R35
DD25 555ЛП11
DD51 555ЛП1
DD48 555ЛА3
R73
R72
R69
R68
DD24 555ТМ2
DD23 555ЛИ1
DD4 555ИЕ7
DD18 555КП11
DD19 555КП11
DD6 555ИЕ7
DD12 555ЛА3
DD1 555ЛН1
DD31 555ЛА4
DD2 555ТМ2
X12
ZXBUS
+12
C5
C2
C7
C8
C1
DD52 555ИД7
DD47 555ТМ9
EP220
DD22
R29
C6
DD17 555КП11
DD39 555ИР10
DD43 555КП11
DD34 555КП13
DD13 555ЛИ1
DD8 555ТМ2
R58
R63
R65
C20
C3
VD5
VD4
R54
DD45 555КП12
DD46 555ТМ9
DD44 555КП11
DD16 555КП11
DD15 555КП11
DD38 555ИР22
DD53 555ИР23
DD30 EP220
DD33 555КП13
DD14 555ЛП1
DD11 555ЛП5
DD7 561ИЕ10
R24
R81
R33
R23
VD2
C14
R20
R204
R203
R202
VD1
R66
DD20 Z-80
DD62 555ИР16
DD10 555ЛЕ1
DD9 555ТМ2
DD40 555ИР16
DD64 555ИЕ10
R21
R15
R14
R16
R25
R64
C17
R56
C15
R18
R19
R17
XS5
XS4
XS1
XS2
C19
C16
X7
X1
Turbo
Led
Key
X15
IDC10M
VD110
R87
DD55 555ТМ2
R60
DD67 555ЛЕ4
R28
R31
DD49 555ЛА2
VD9
DD65 555ИД7
DD66 555ЛИ1
DD32 555ИД7
DD69 555ЛА3
DD50 555ТМ2
DD68 555ЛН1
X19
X18
C28
C33
DD27
DD26
R88
C21
C19
L1
R65
V7
DD67 555ТМ9
VD202
VD6
R201
VD201
VD15
T2
VD20
VD19
DD61 155ЛН5
R22
R27
R91
X8
HoFROM
29040
DD54 555ТМ9
VD10
C18
R67
VD7
Magic
X11
RESET
XS3
VGA & PAL
R74
R84
DD41B 555ЛП9
DD36 555КП11
DD37 555КП11
DD35 555ТМ9
DD70 561LN2
R37
R10
R9
R11
R12
R13
R1
R2
R3
R4
R5
R6
C11
R41
R40
DD63 555ЛА13
DD56 555ТМ2
EP220
DD59
DD41A 555ЛП9
R49
R50
R52
R53
R51
R44
R46
R45
R47
R48
DD58
R59
R42
R76
R78
R83
R77
R89
R75
VD16
C36
VD17
C35
C34
X17
+12 VG93
U3
XP2
FDD
XP1
Periphery
R79
R66
R71
C12
R38
R55
R62
R96
C13
X10
RGB
coder
R7
R8
R39
IDC2.54-V14C
14
13
2

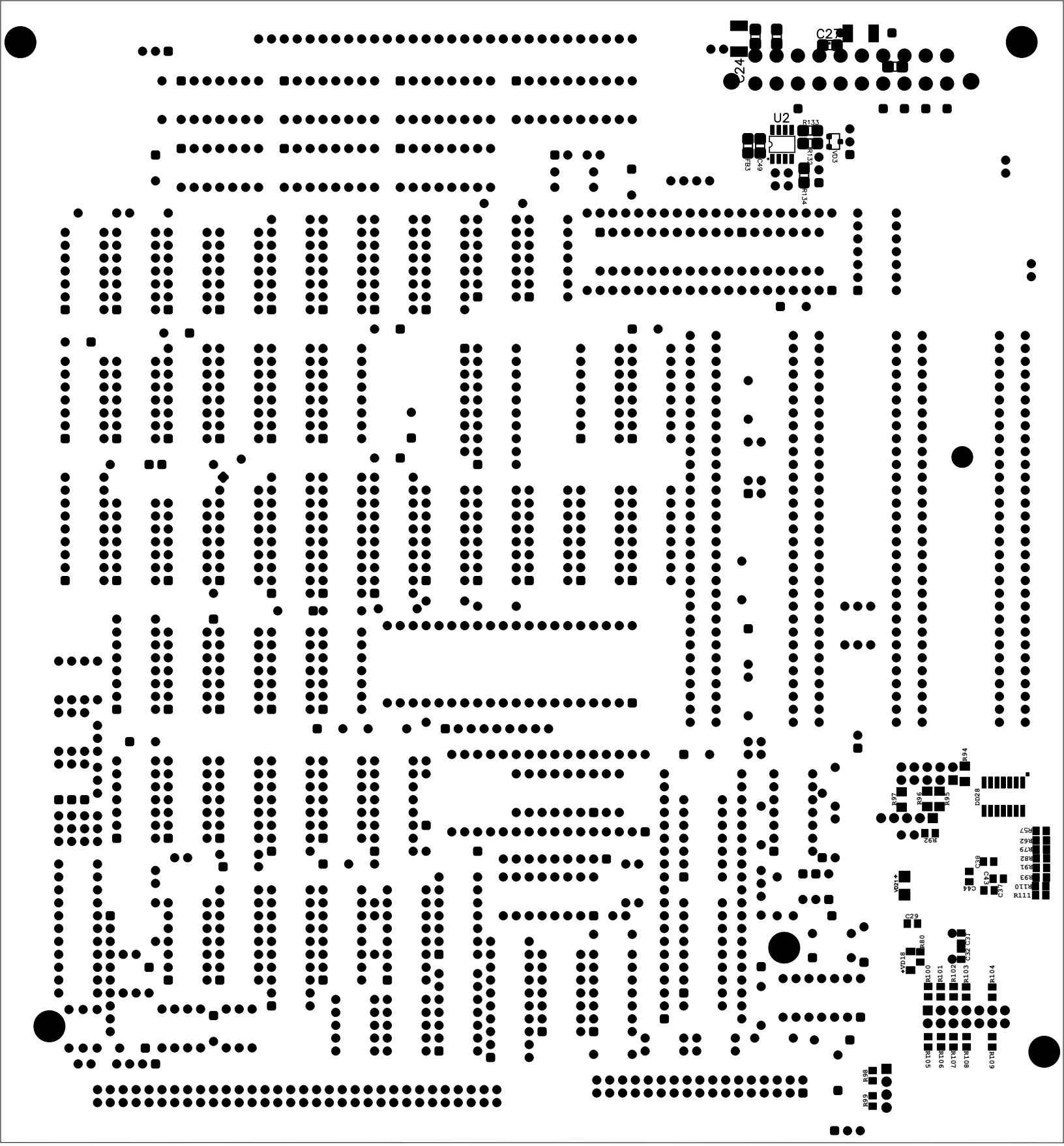
C24
C21
U2
R133
R132
VD3
C49
R134
R94
R97
R96
R95
DD28
R92
R57
R62
R79
R82
R91
R93
R110
R111
C38
C41
C44
C37
VD14
C29
R80
VD18
C32
C31
R100
R101
R102
R103
R104
R105
R106
R107
R108
R109
R98
R99